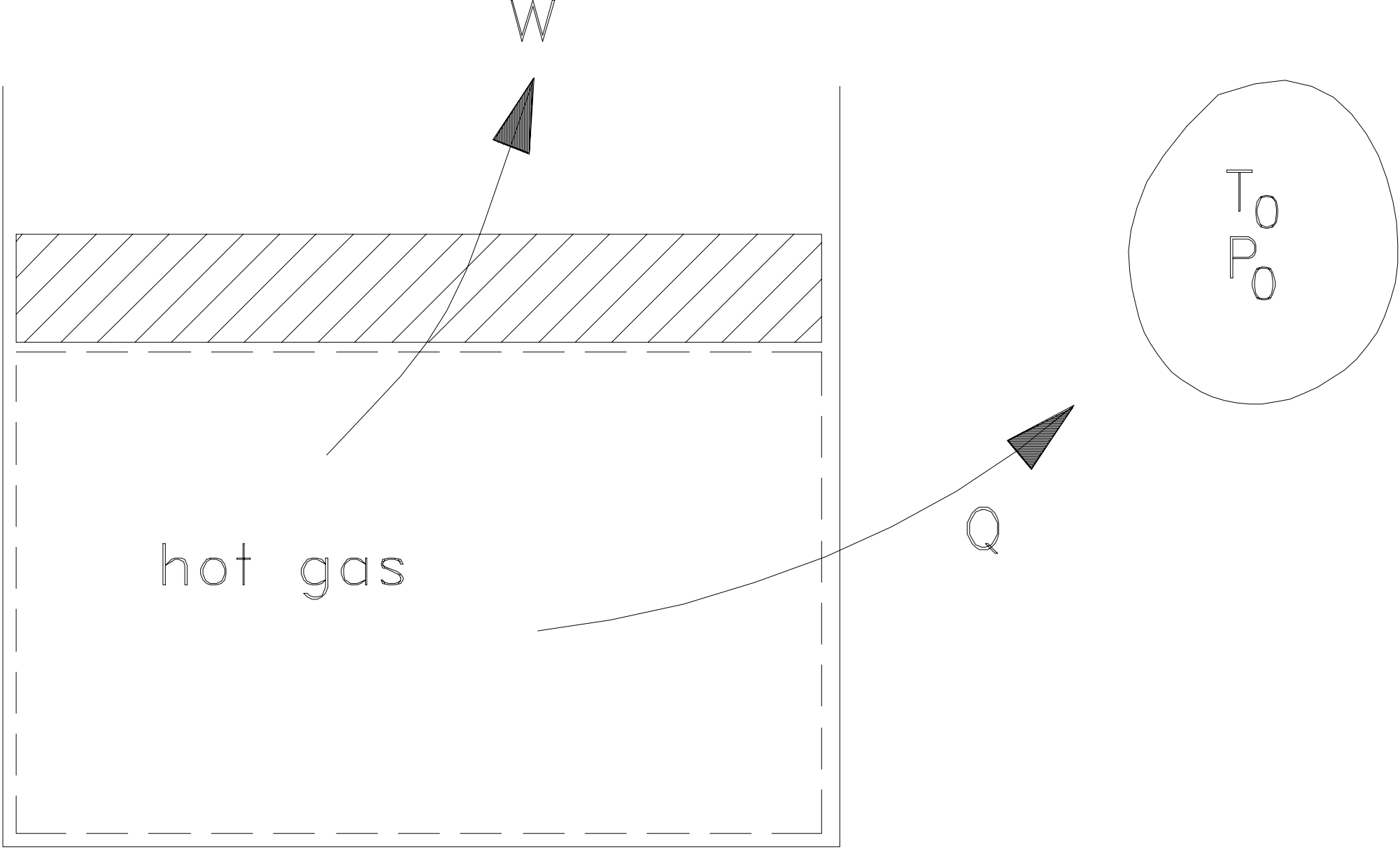
W
hot gas
Q
T_0
P_0